В ПОМОЩЬ ДОМАШНЕМУ

МАСТЕРУ

МЕТАЛЛИЧЕСКИЕ БАННЫЕ ПЕЧИ КАМИНЫ

МАТЕРИАЛЫ ▪ ТЕХНОЛОГИЯ КЛАДКИ

ПРАКТИЧЕСКОЕ РУКОВОДСТВО

УДК 689
ББК 38.625
М54

Оригинал-макет подготовлен
издательством «Центр общечеловеческих ценностей».

М54 Металлические банные печи. Камины: Справочник/ Сост. В.В.Селиван, В.И. Рыженко. — М.: Издательство Оникс, 2007. — 32 с: ил. — (В помощь домашнему мастеру).
ISBN 978-5-488-01133-5

В данном издании приводятся сведения о том, из каких материалов можно сконструировать печь для бани и сложить камин. Описывается также технологический процесс, ознакомившись с которым вы сможете, не прибегая к посторонней помощи, сделать печь для бани и сложить камин.

УДК 689
ББК 38.625

Справочник
Серия «В помощь домашнему мастеру»
МЕТАЛЛИЧЕСКИЕ БАННЫЕ ПЕЧИ. КАМИНЫ
Материалы. Технология кладки

Оформление обложки *А.Л. Чирикова*
Редактор *В.И. Рыженко*
Технический редактор *В.А. Рыженко*
Корректор *В.И. Игнатова*
Компьютерная верстка *А.В. Назарова*

Общероссийский классификатор продукции
ОК-005-93, том 2; 953 000 — книги, брошюры
Подписано в печать 19.02.2007.
Формат 84×108 $^{1}/_{32}$. Печать высокая. Усл. печ. л. 1,68.
Тираж 10 000 экз. Заказ № 863.
ООО «Издательство Оникс»
127422, Москва, ул. Тимирязевская, д. 38/25
Отдел реализации: тел. (499) 794-05-25, (495) 119-02-20
Интернет-магазин: www.onyx.ru
ООО «Центр общечеловеческих ценностей»
117418, Москва, ул. Новочеремушкинская, д. 54, корп. 4

Отпечатано с готовых диапозитивов
в ОАО «Рыбинский Дом печати»
152901, г. Рыбинск, ул. Чкалова, 8.

ISBN978-5-488-01133-5
©ООО «Издательсто Оникс», 2007

Металлические печи для бань

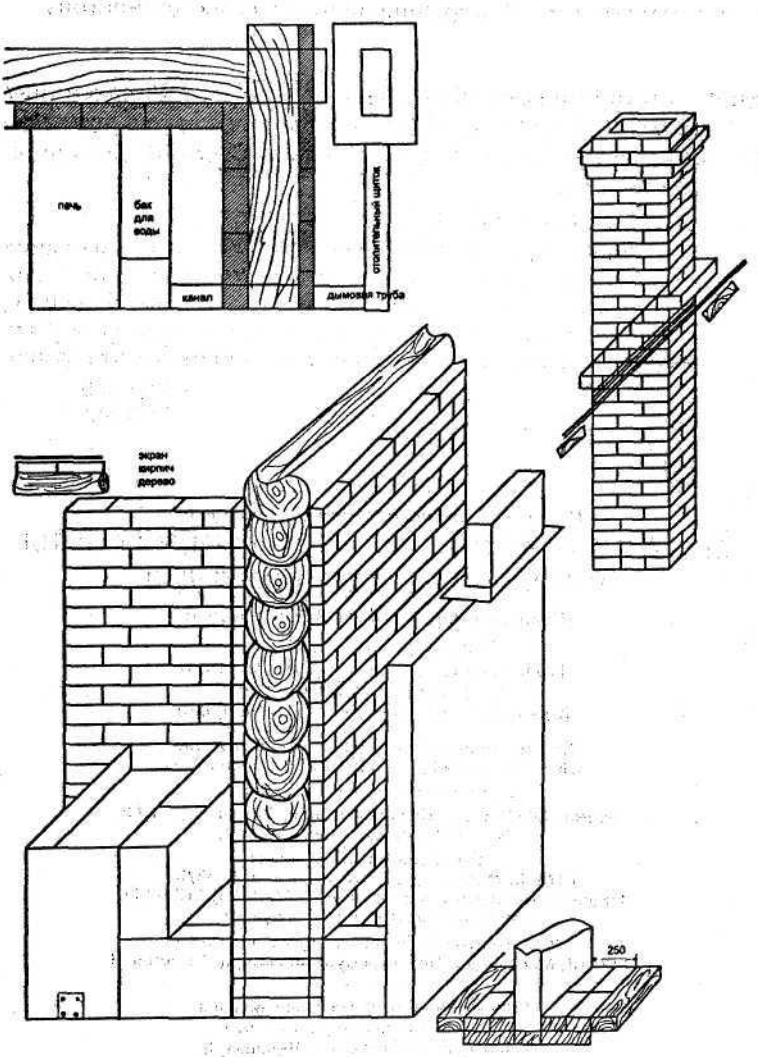

Рис. 1. Схема установки печи и отопительного щитка в помещении бани

1. Деревянные конструкции, находящиеся ближе 250 мм от металлической печи, должны быть защищены кирпичом и металлическим экраном.

2. Печная кладка должна вестись на глиняном растворе (толщина швов не более 5 мм) с перевязкой швов.

3. Поверхность трубы в потолочном проеме и на чердаке обязательно должна быть затерта глиняным раствором и побелена известью.

Варианты установки печи

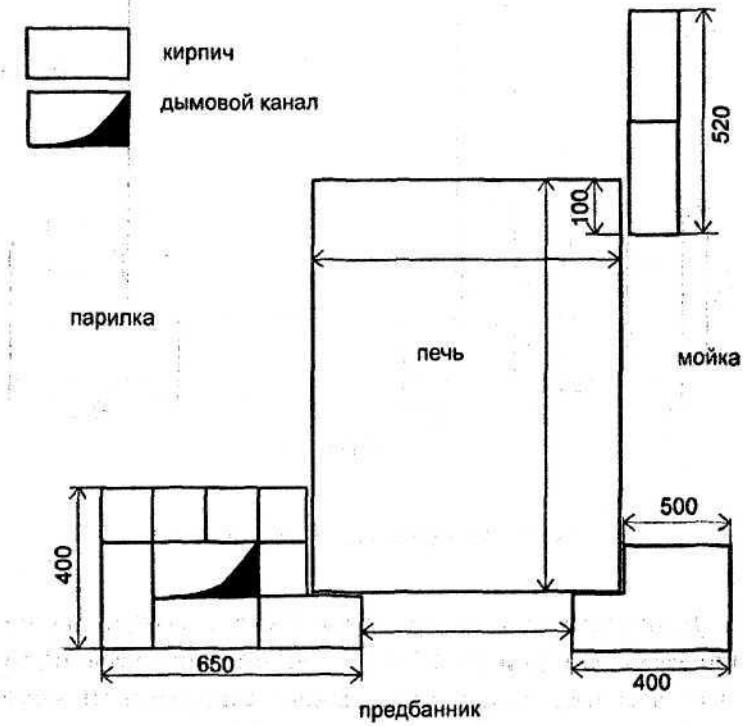

Рис. 2. План установки печи (вариант 1)

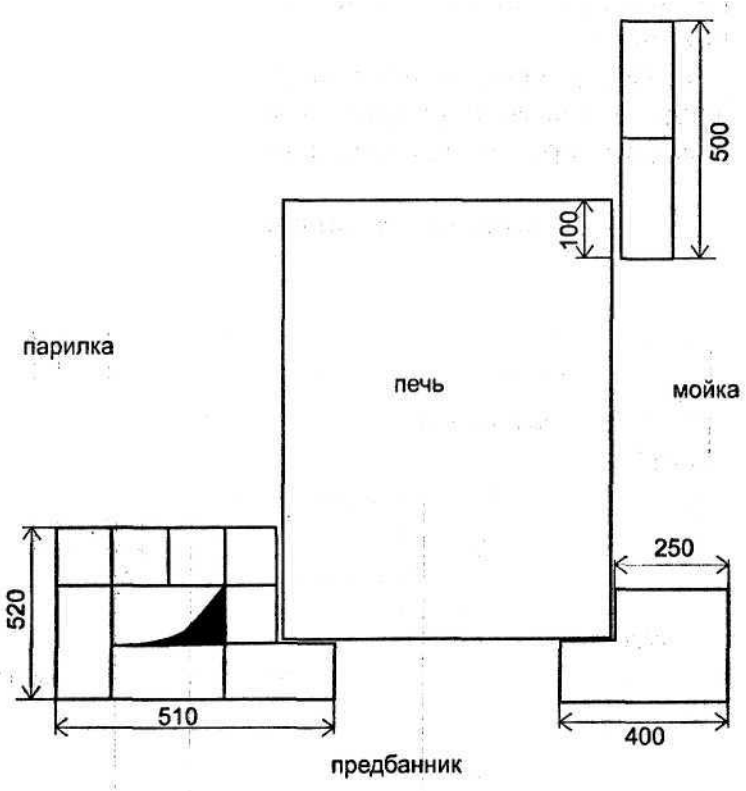

Рис. 2. План установки печи (вариант 2)

Деревянные конструкции бани должны располагаться не ближе 500 мм от поверхности печи. Потолок над печью защищают негорючими материалами с низкой теплопроводностью.

Проект установки банной печи конвекционного типа

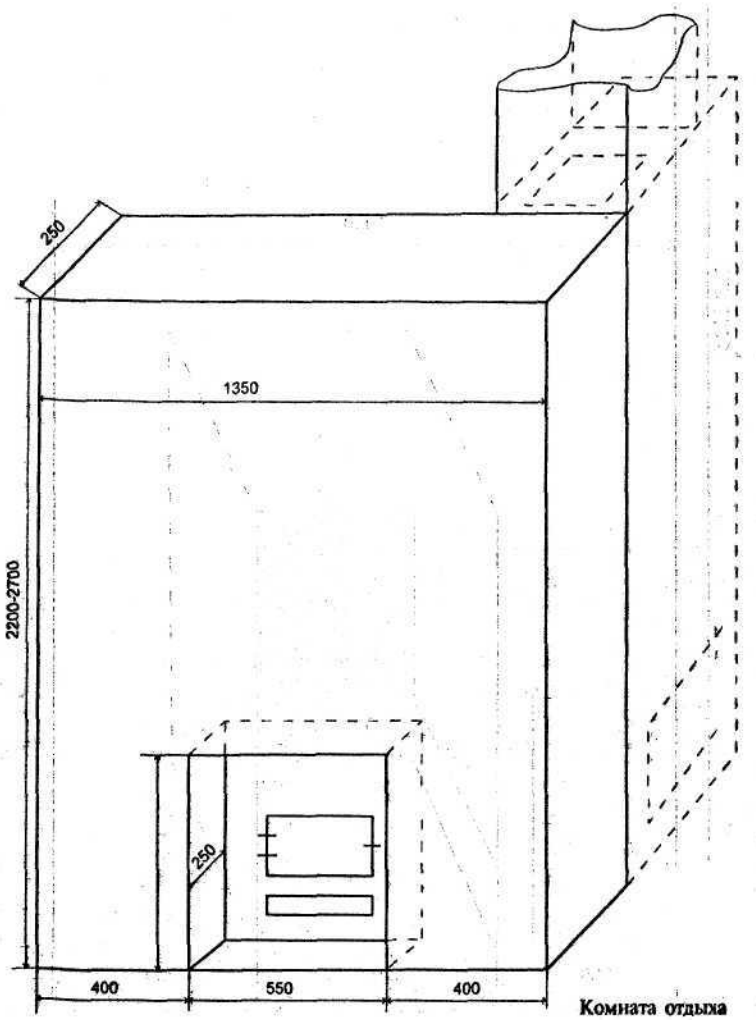

Рис. 3. Проект установки банной печи конвекционного типа конструкции В. В. Селивана

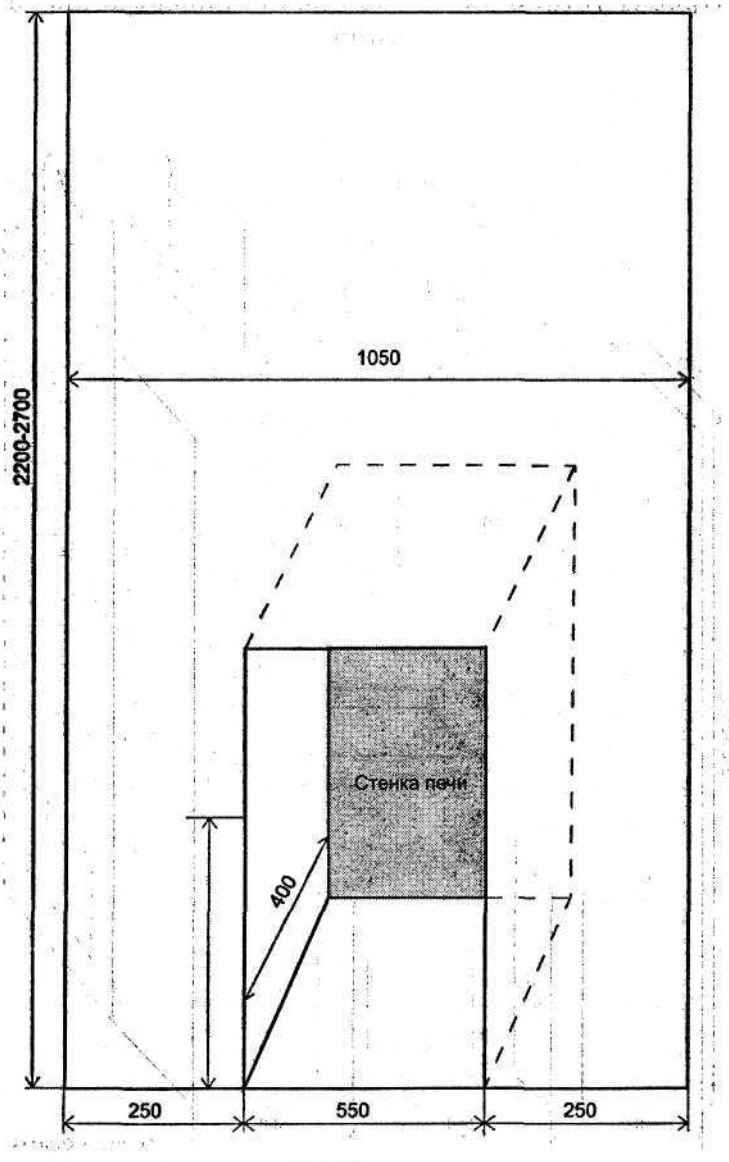

Рис. 3. Проект установки банной печи конвекционного типа конструкции В. В. Селивана (продолжение)

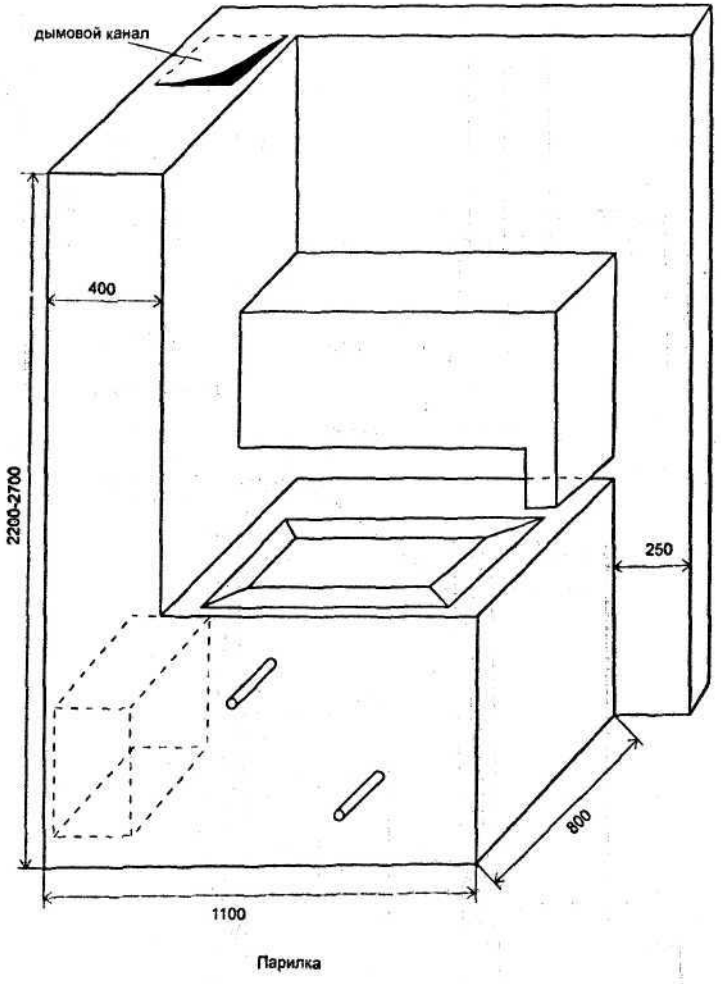

Рис. 3. Проект установки банной печи конвекционного типа конструкции В. В. Селивана (продолжение)

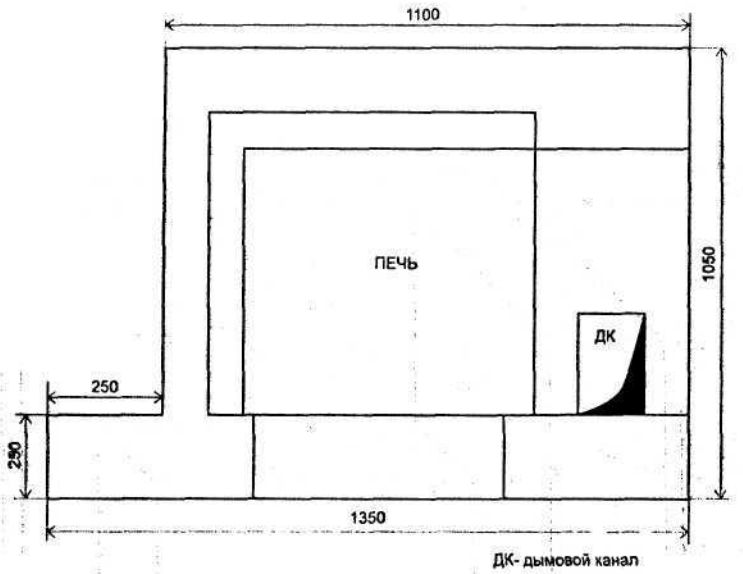

Рис. 4. План печи, размеры (мм)

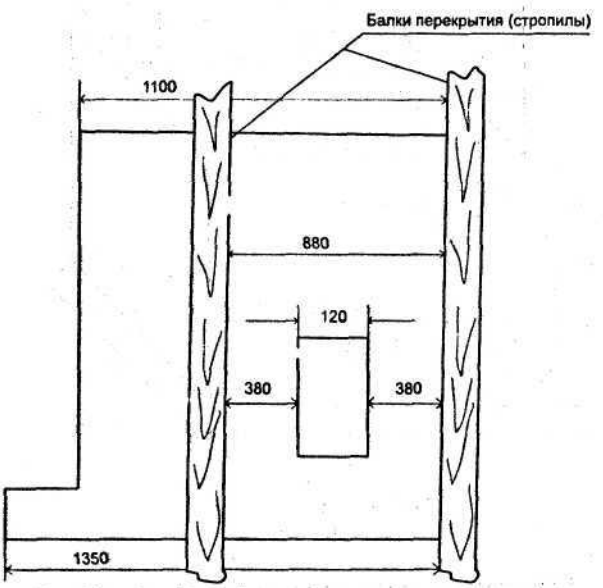

Рис. 5. План противопожарных разделок (вариант 1)

Вид сверху

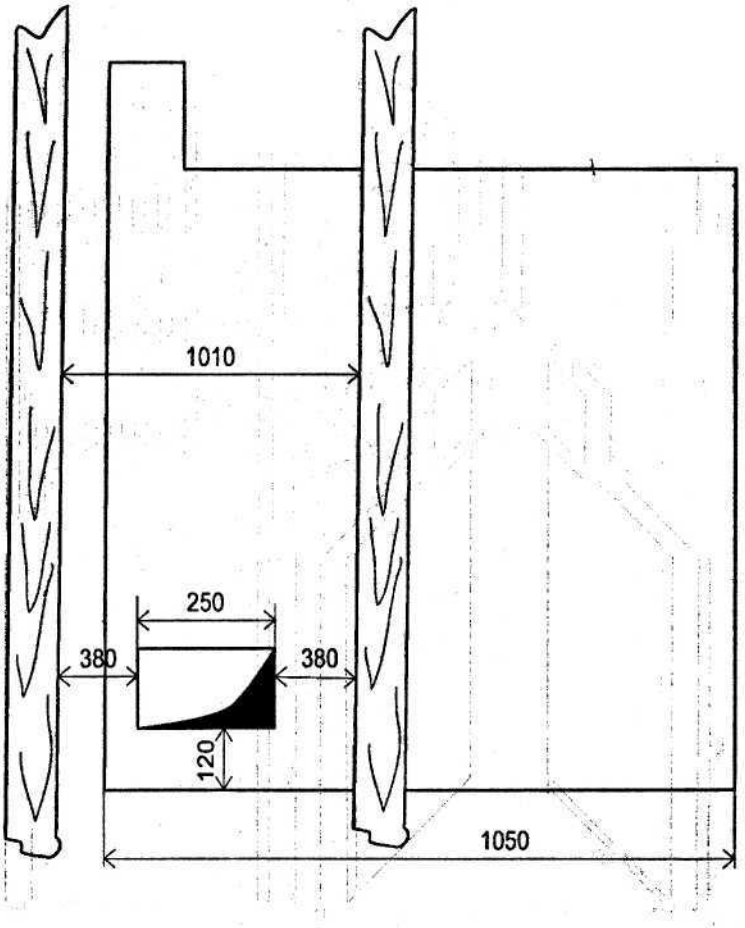

Рис. 5. План противопожарных разделок (вариант 2) (продолжение)

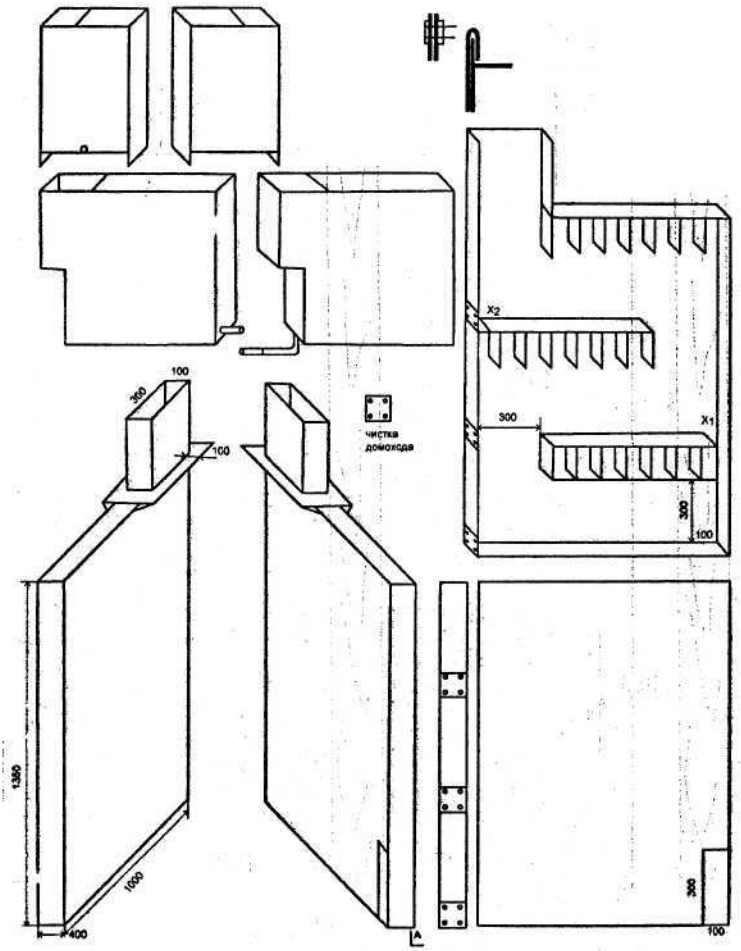

Рис. 6. Металлический отопительный щиток

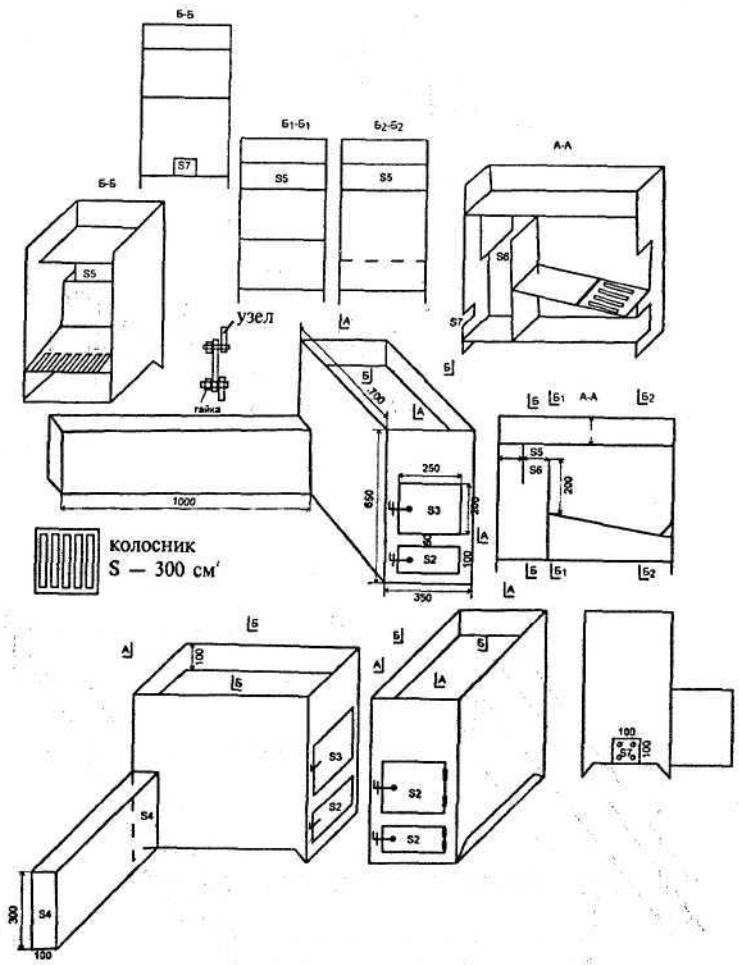

Рис. 7. Печь банная металлическая с металлическим отопительным щитком (конструкция В. В. Селивана)

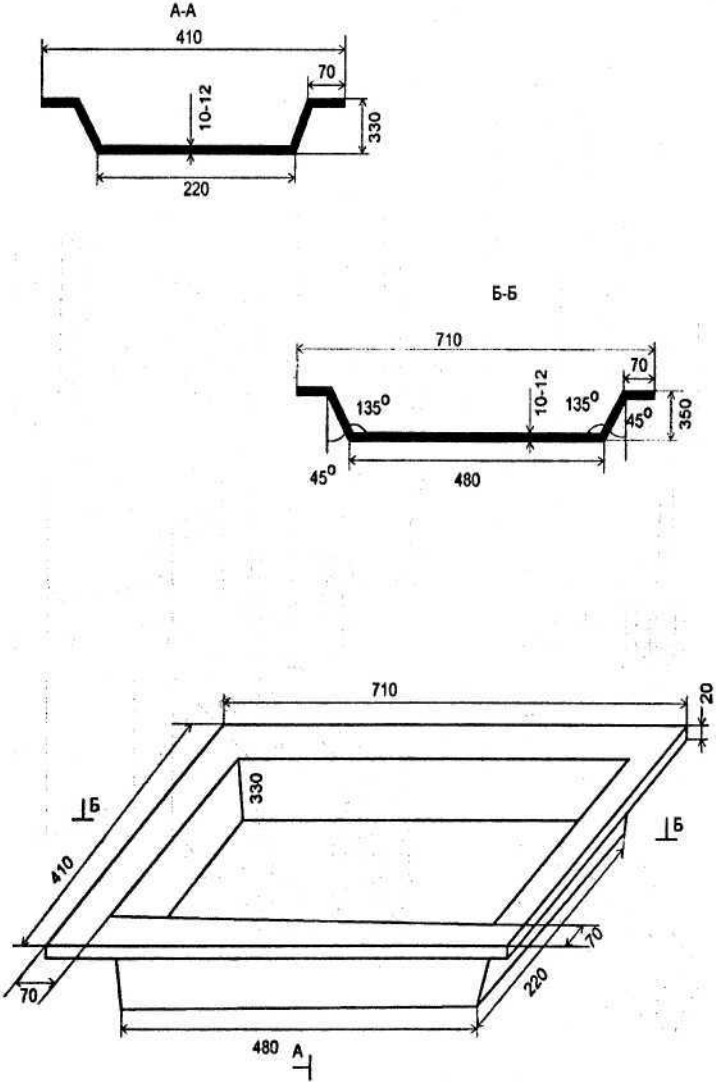

Рис. 8. Емкость для камней кирпичной печи-каменки

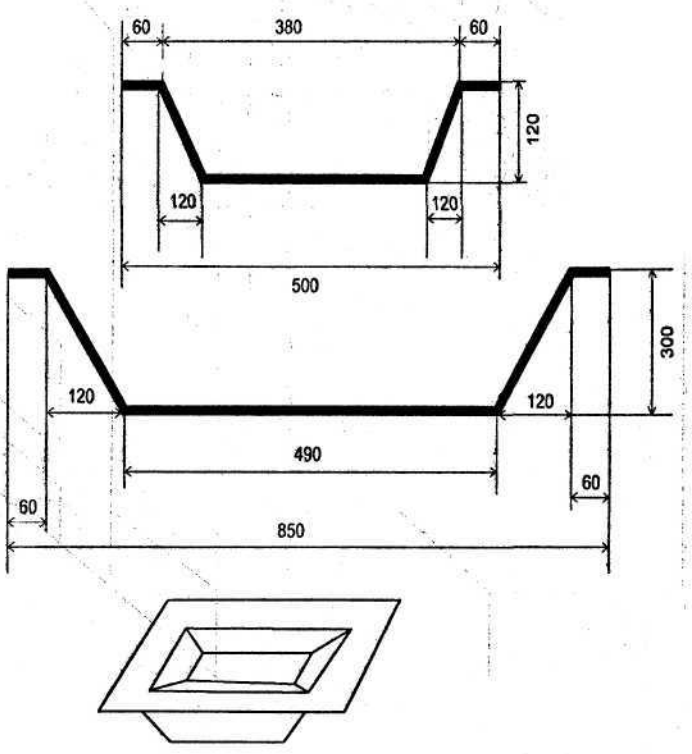

Рис. 9. Емкость для камней кирпичных банных печей, топящихся «по-белому», изготавливается из стали толщиной 12 мм или отливается из чугуна (конструкции В. В. Селивана)

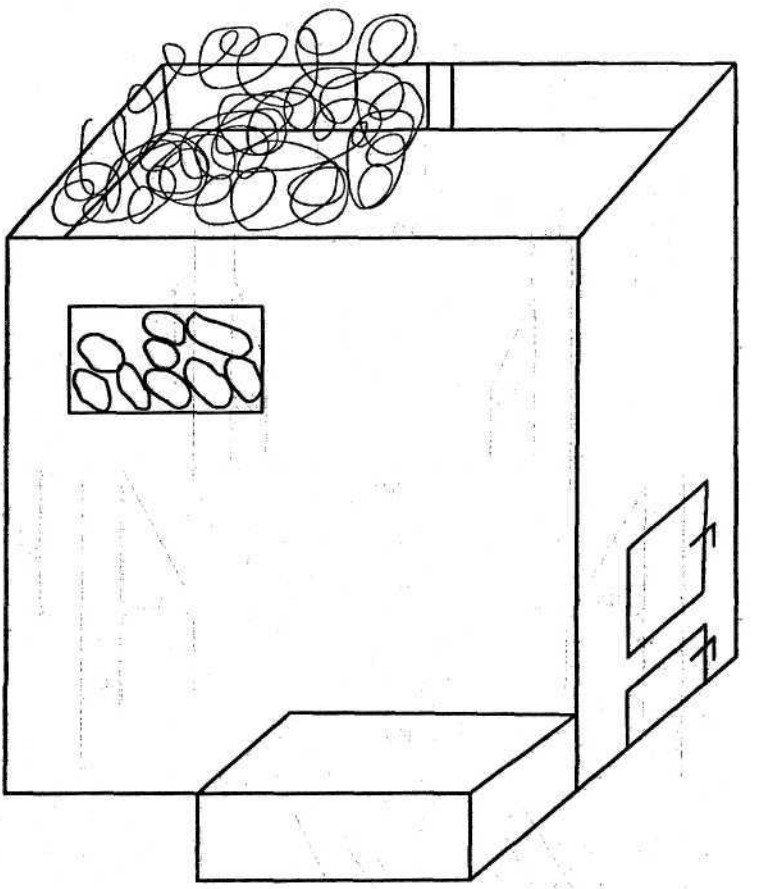

Рис. 10. Проект банной печи (конструкции В. В. Селивана)

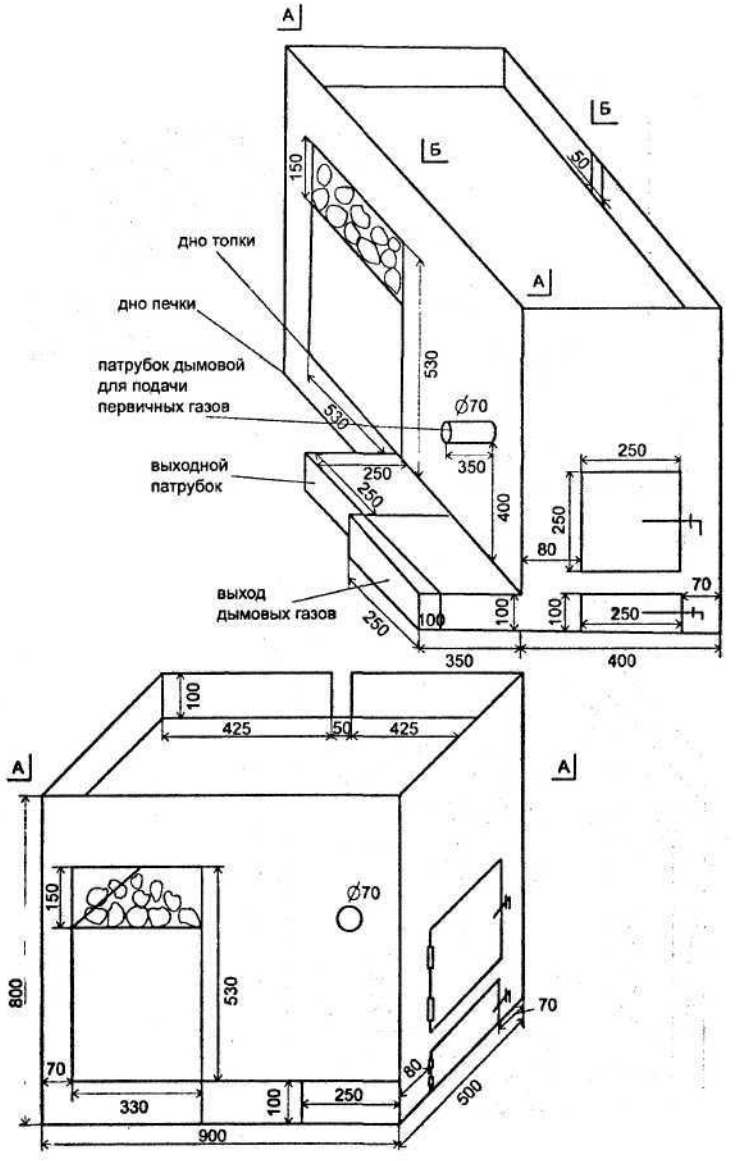

Рис. 11. Эскиз банной печи в разрезах

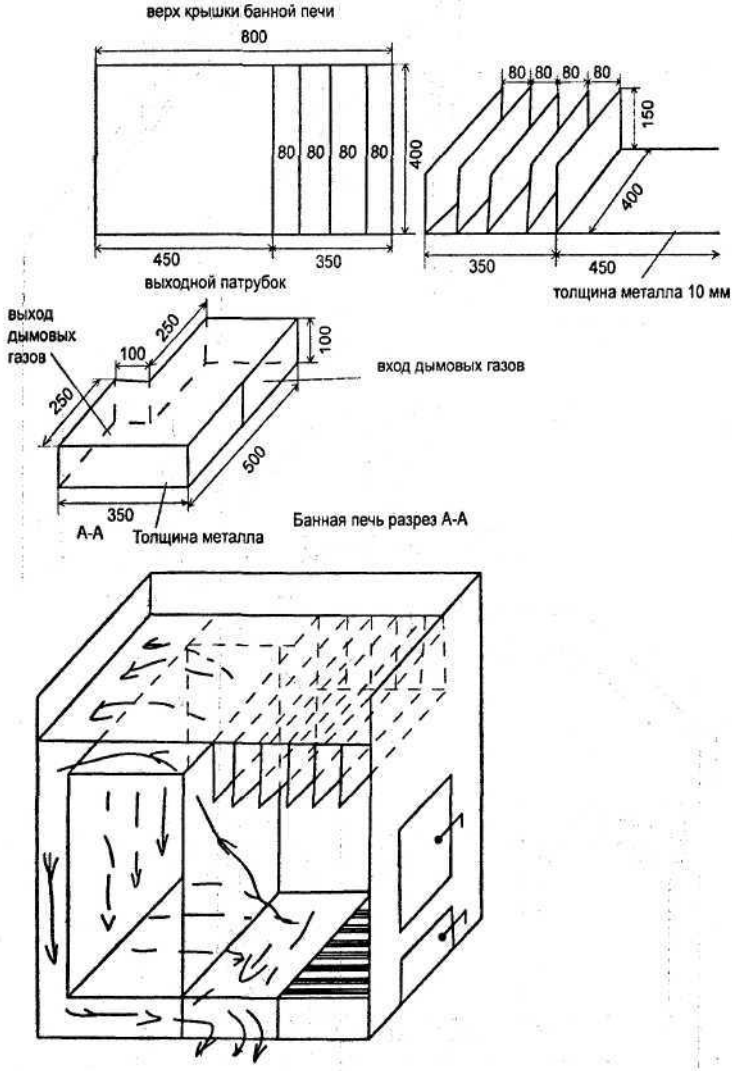

Рис. 12. Эскиз банной печи в разрезе А-А

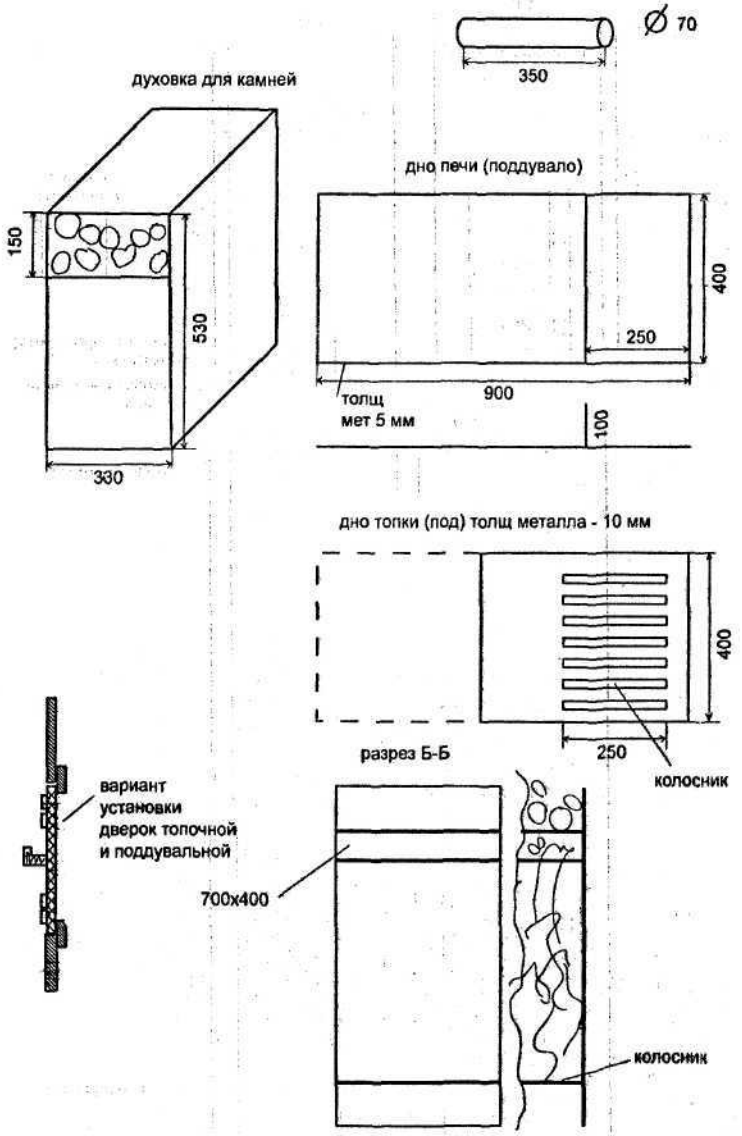

Рис. 12. Эскиз банной печи в разрезе Б-Б, (продолжение)

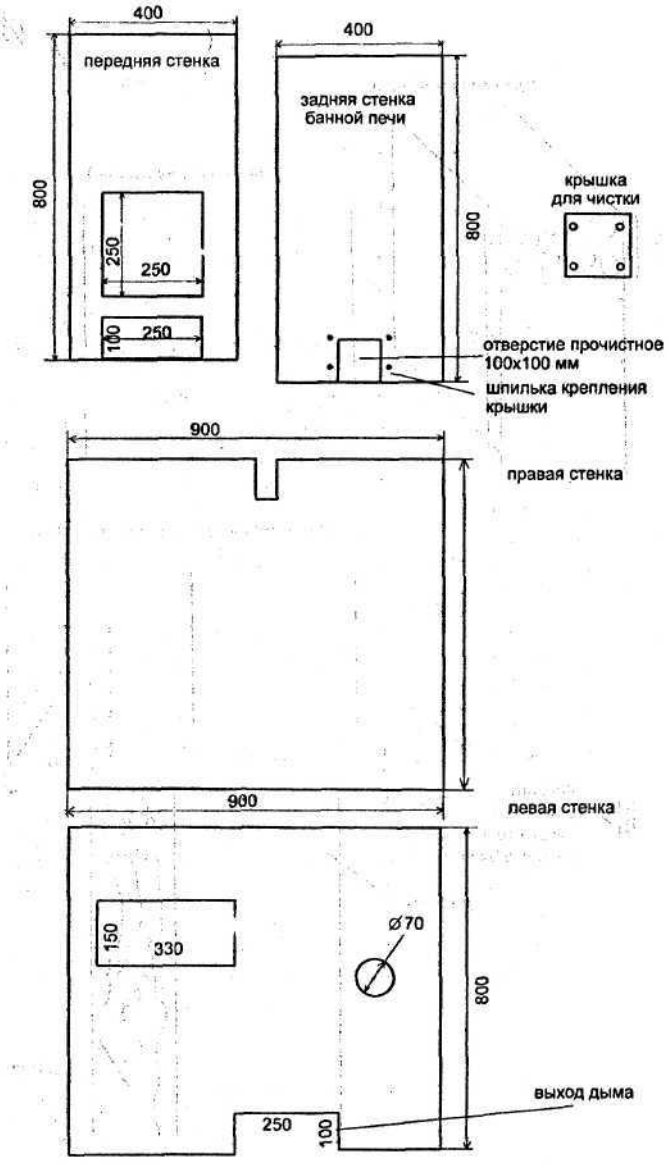

Рис. 12. Эскиз банной печи по стенкам (продолжение)

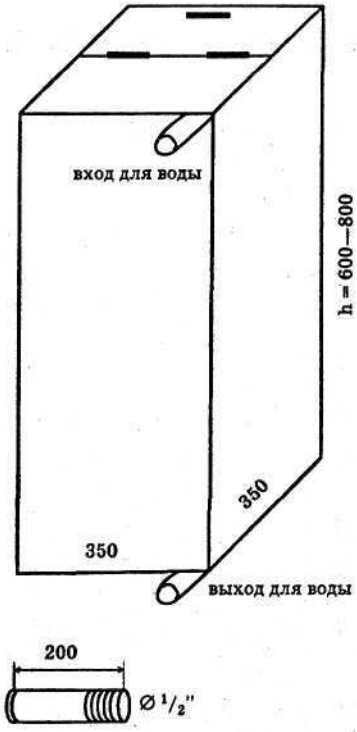

Рис. 13. Эскиз бака для горячей воды

КАМИНЫ КИРПИЧНЫЕ

КАМИН № 1

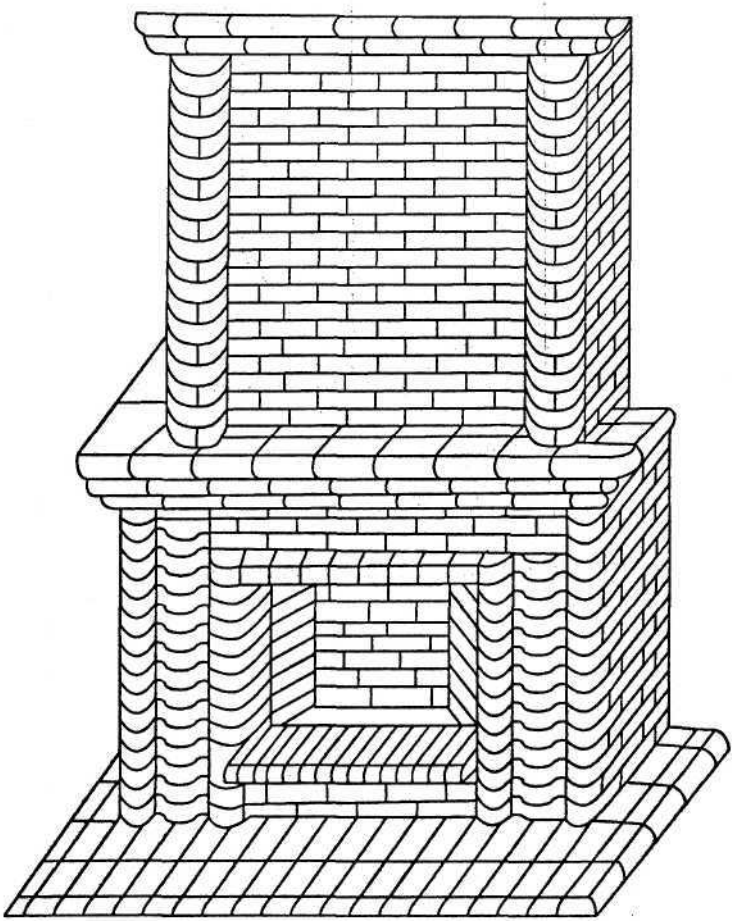

Рис. 14. Камин № 1 (конструкции В. В. Селивана)

Спецификация (мм)

Материал — кирпич фасонный (фигурный) глазурованный.

Высота — 2300–3100.

Ширина — 2000.

Высота до полки — 1150–1500.

Высота портала (топки) — 500–1000

Ширина портала (топки) — 1000.

Глубина топки — 500.

КАМИН № 1А

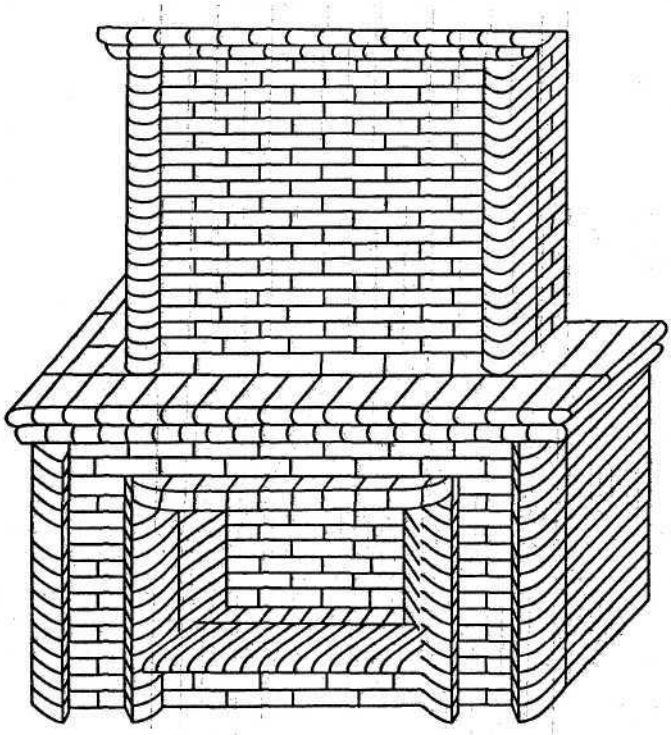

Рис. 15. Камин № 1А (конструкция В. В. Селивана)

Спецификация (мм)

Высота — 2300–3100.
Ширина — 2000.

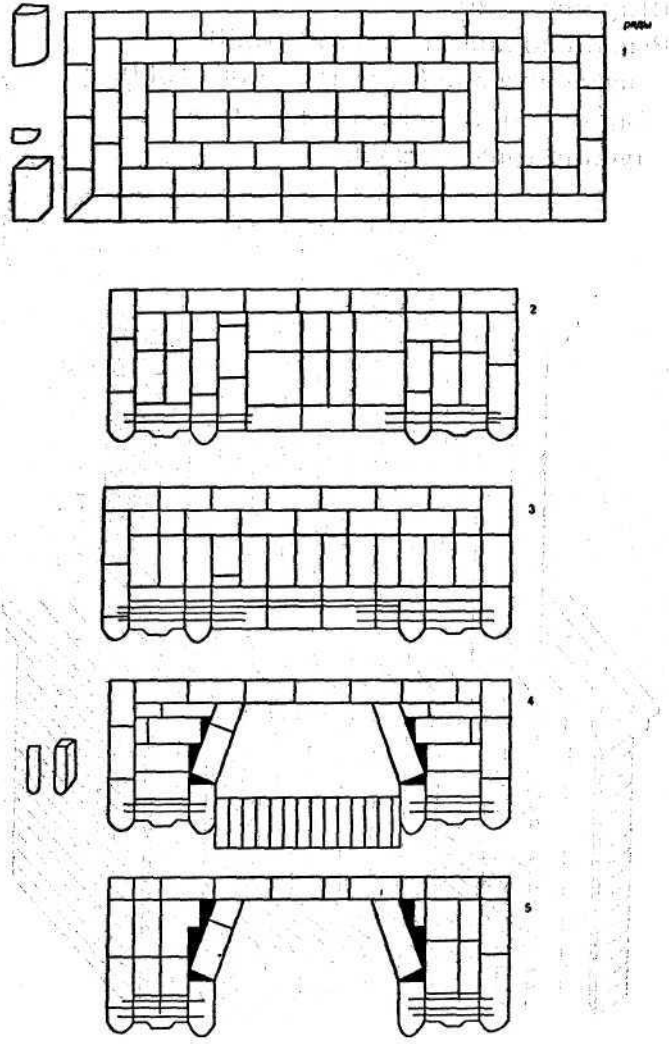

Рис. 16. Порядовка кладки камина № 1

Высота до полки — 1150–1500.
Высота портала (топки) — 500–1000.
Ширина портала (топки) — 1000.
Глубина топки — 500.

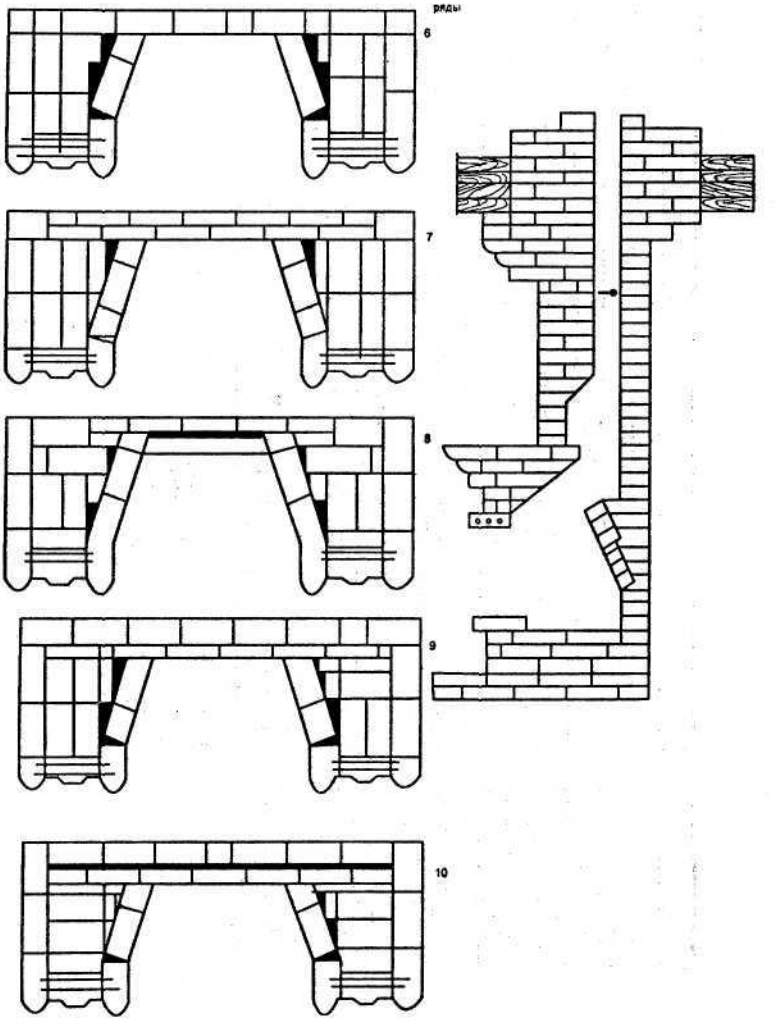

Рис. 16. Порядовка кладки камина № 1 (продолжение)

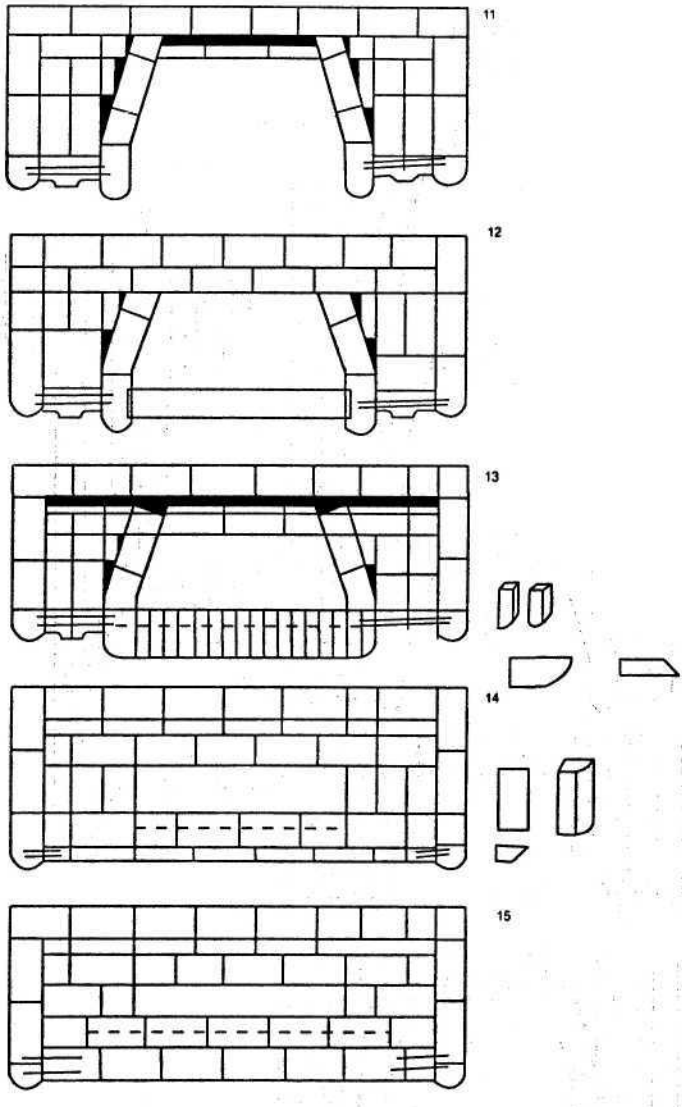

Рис. 16. Порядовка кладки камина № 1 (продолжение)

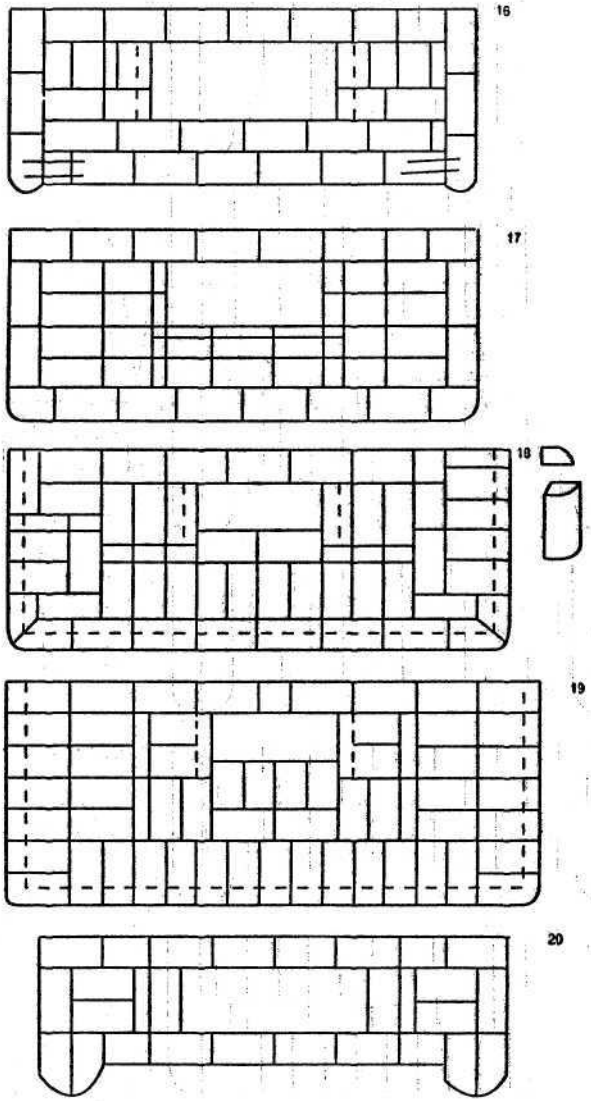

Рис. 16. Порядовка кладки камина № 1 (продолжение)

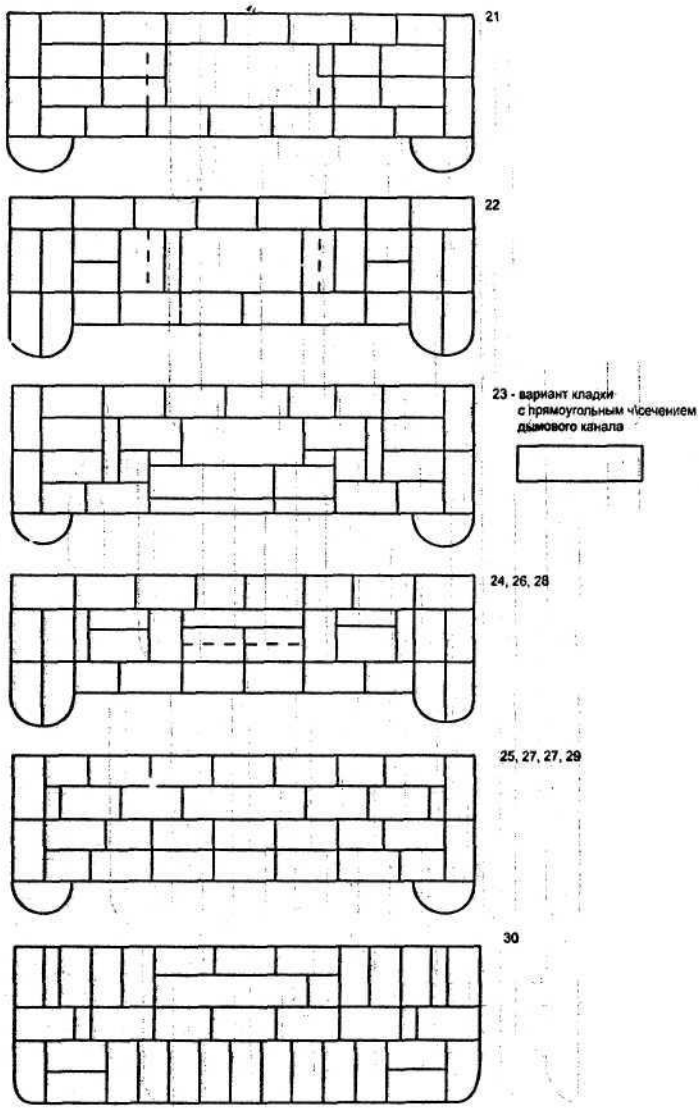

Рис. 16. Порядовка кладки камина № 1 (продолжение)

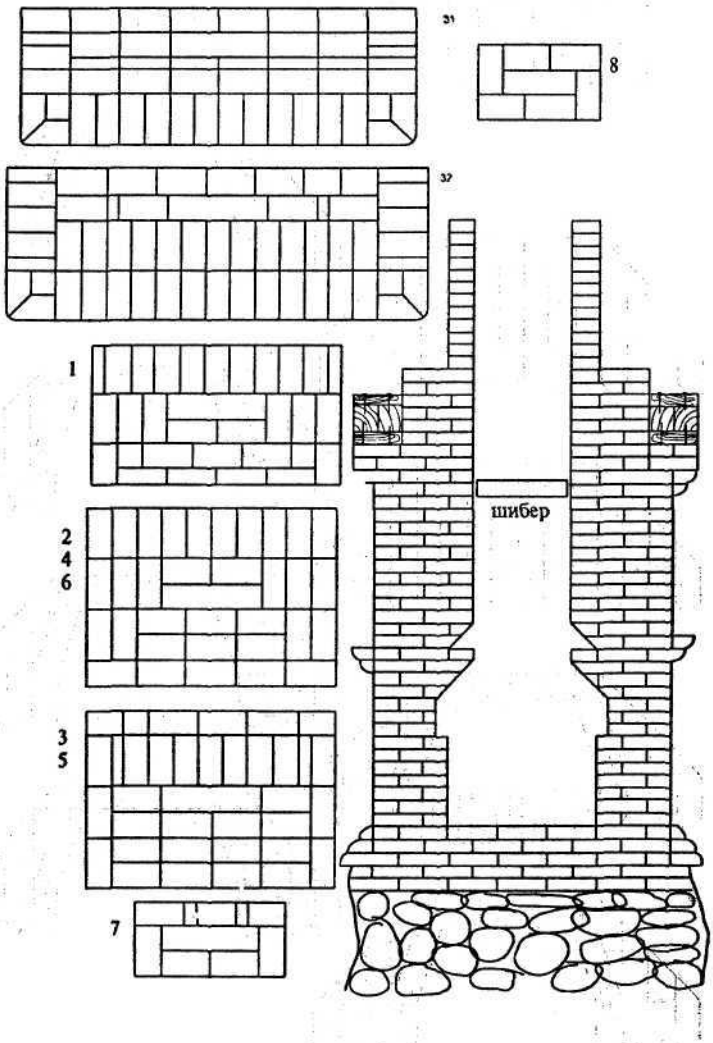

Рис. 16. Порядовка кладки камина № 1 (продолжение)

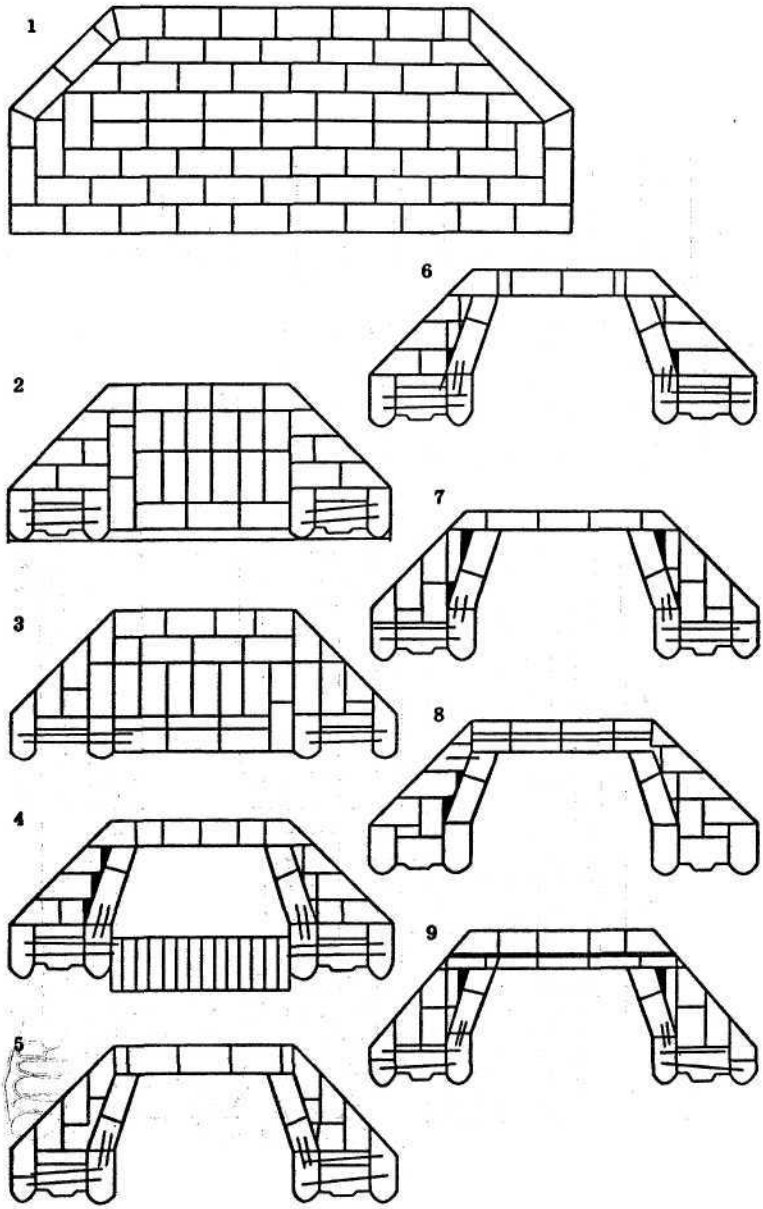

Рис. 17. Порядовка кладки камина 1У (вариант угловой)

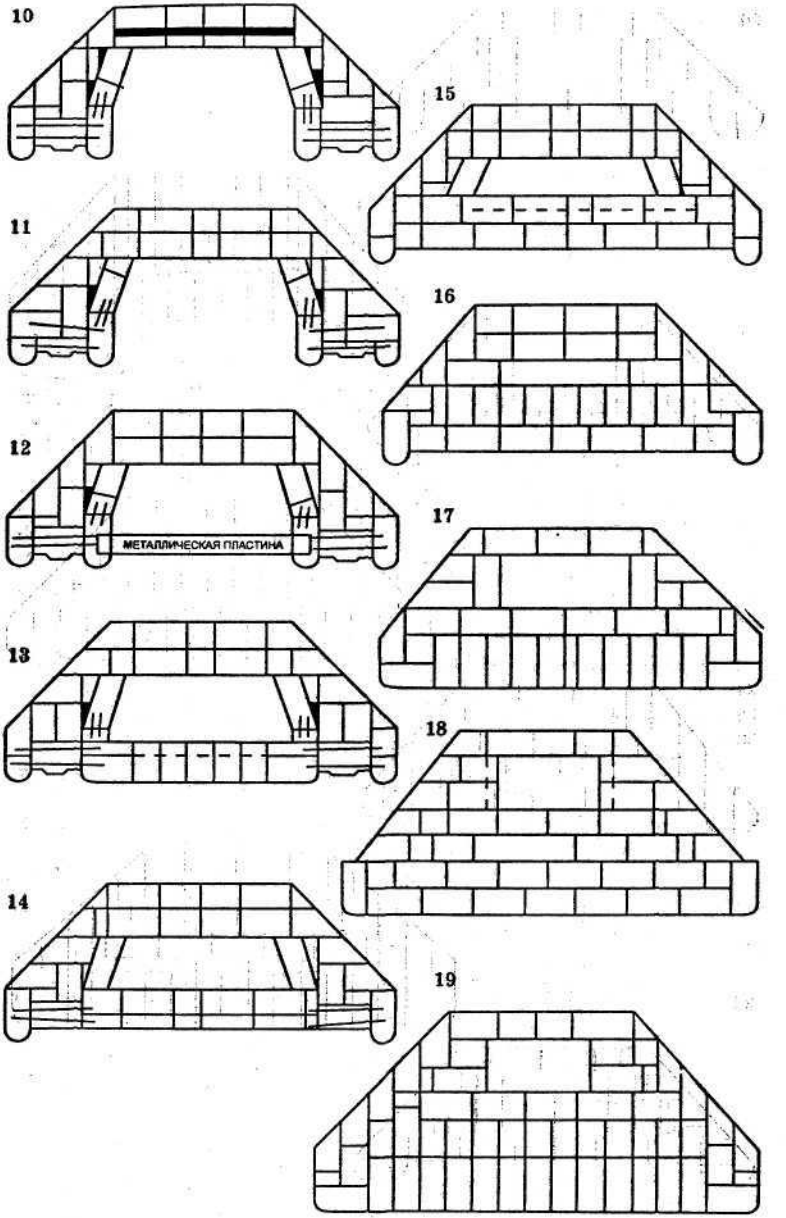

Рис. 17. Порядовка кладки камина 1У (вариант угловой) (продолжение)

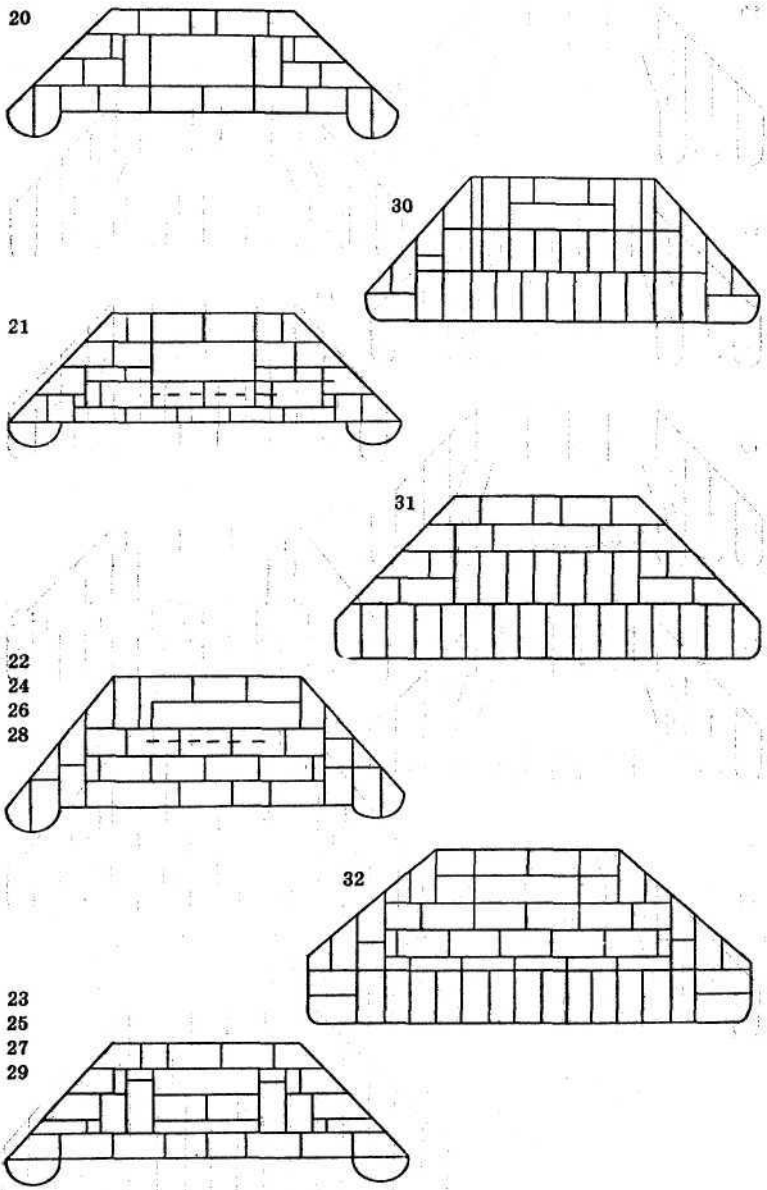

Рис. 17. Порядовка кладки камина 1У (вариант угловой) (продолжение)

Содержание

Металлические печи для бань 3
Варианты установки печи 4
Проект установки банной
печи конвекционного типа 6
Камины кирпичные 21
Камин №1 21
Камин №1А 22